Orificios restrictores, filtros y antirretorno

# *Serie F*

## *F-2815 y F-3120* *Orificio restrictor*

### *Características*

| | |
|---|---|
| **Diámetro del orificio** | De .004” (0.1mm) a .040” (1.0mm) |
| **Presión máxima** | 7 bar |
| **Temperatura de trabajo** | De +5ºC a + 48ºC |
| **Filtro recomendado** | 5 micras |
| **Tolerancia de caudal** | ± 4 %. |
| **Material cuerpo** | PSU (Polisulfona) |

*Dimensiones : Ver Fig. 1*

### *Funcionamiento*

La función del orificio restrictor es la de regular un micro caudal de forma constante. Estan especialmente diseñados para circuitos de control neumático.
Fabricados en plástico, estos orificios admiten una tolerancia de caudal máxima de ± 4 %.
Disponibles en dos modelos, doble espiga (modelo F-2815)y espiga-rosca macho (modelo F-3120).

| Modelo | | Diámetro orificio | | | Color | Conexión |
|---|---|---|---|---|---|---|
| rosca 10-32 | espiga | | | | | |
| **F-3120** | **F-2815** | **041** | .004" | 0,10mm | púrpura | **B80** - espiga 2,64mm. ext<br>**B85** - espiga 4,75mm. ext |
| **F-3120** | **F-2815** | **050** | .005" | 0,13mm | verde lima | |
| **F-3120** | **F-2815** | **051** | .006" | 0,15mm | rojo | |
| **F-3120** | **F-2815** | **071** | .007" | 0,18mm | magenta | |
| **F-3120** | **F-2815** | **101** | .010" | 0,25mm | amarillo | |
| **F-3120** | **F-2815** | **121** | .012" | 0,31mm | negro | |
| **F-3120** | **F-2815** | **161** | .016" | 0,40mm | gris | |
| **F-3120** | **F-2815** | **201** | .020" | 0,51mm | azul | |
| **F-3120** | **F-2815** | **251** | .025" | 0,64mm | marrón | |
| **F-3120** | **F-2815** | **301** | .030" | 0,76mm | beige | |
| **F-3120** | **F-2815** | **401** | .040" | 1,00mm | granate | |

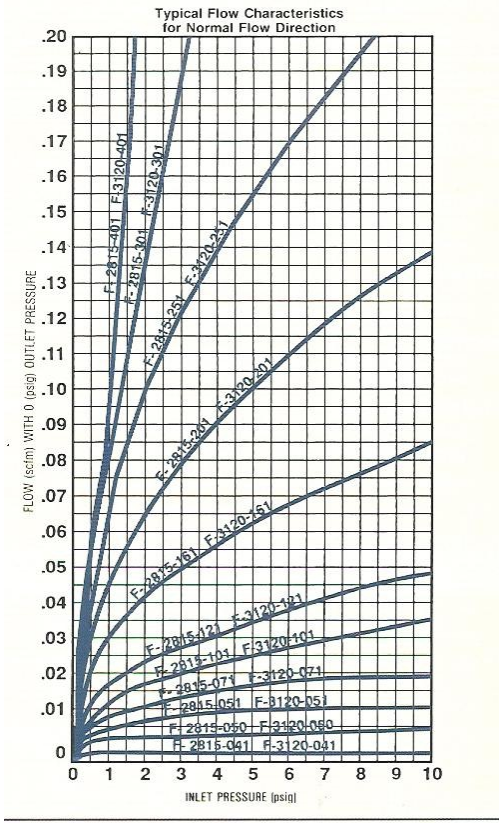


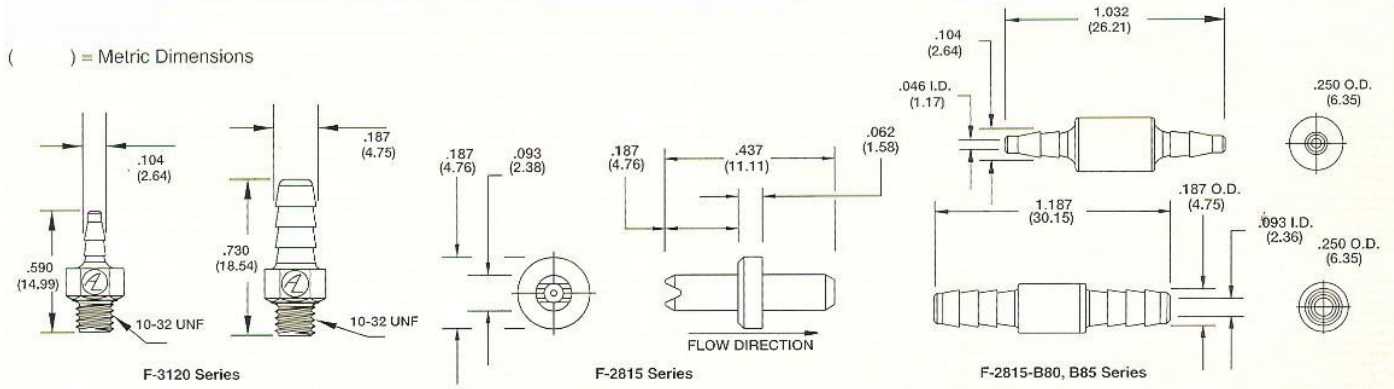


Fig. 1

# Serie F

## F-950 — Orificio restrictor + filtro

### Características

| | |
|---|---|
| **Diámetro del orificio** | De .004" (0.1mm) a .040" (1.0mm) |
| **Presión máxima** | 7 bar |
| **Temperatura de trabajo** | De +5ºC a + 48ºC |
| **Filtro** | 5, 43 y 73 micras |
| **Tolerancia de caudal** | ± 4 %. |
| **Material cuerpo** | PSU (Polisulfona) |
| **Material filro** | Acero inoxidable |

*Dimensiones : Ver Fig. 2*

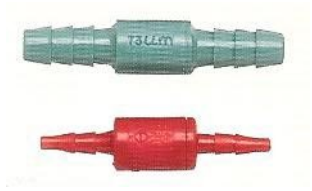

### Funcionamiento

La función del orificio restrictor es la de regular un micro caudal de forma constante. Estan especialmente diseñados para circuitos de control neumático.
Fabricados en plástico, estos orificios admiten una tolerancia de caudal máxima de ± 4 %.
Disponibles en un solo modelo, doble espiga (modelo F-950).

| Modelo | Tamiz filtro | Diámetro orificio | Color | Conexión |
|---|---|---|---|---|
| F-950 | **5 -** 5 micras | **041 -** 0,004" | púrpura | |
| | **43 -** 43 micras | **050 -** 0,005" | verde lima | |
| | **73 -** 73 micras | **051 -** 0,006" | rojo | |
| | | **071 -** 0,007" | magenta | |
| | | **101 -** 0,010" | amarillo | **B80 -** espiga 2,64mm. ext |
| | | **121 -** 0,012" | negro | **B85 -** espiga 4,75mm. ext |
| | | **161 -** 0,016" | gris | |
| | | **201 -** 0,020" | azul | |
| | | **251 -** 0,025" | marrón | |
| | | **301 -** 0,030" | beige | |

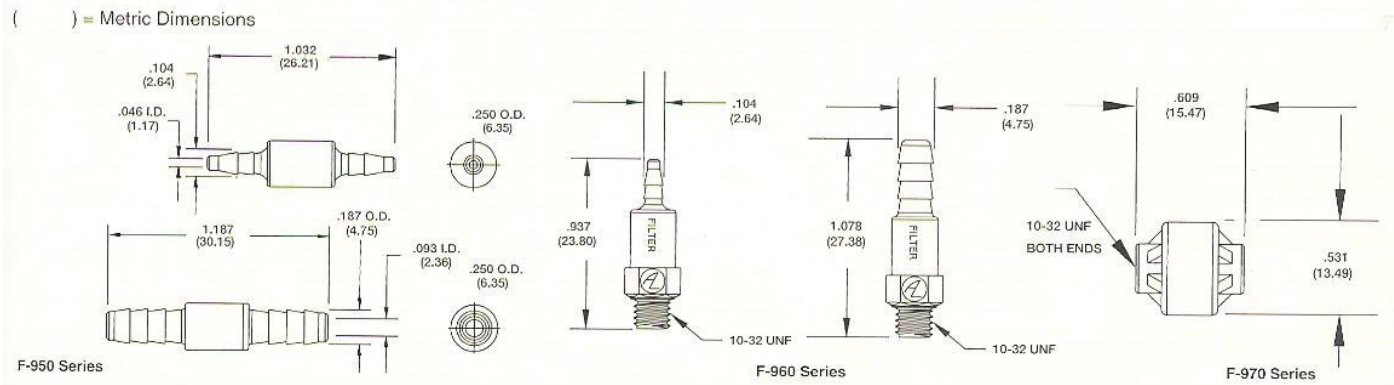


Fig. 2

# Serie F

## F-950, F-960 Y F-970 Filtro

### Características

| | |
|---|---|
| **Presión máxima** | 8,5 bar |
| **Temperatura de trabajo** | De +5ºC a + 48ºC |
| **Filtro** | 5, 25, 43 y 73 micras |
| **Tolerancia de caudal** | ± 4 %. |
| **Material cuerpo** | PSU (Polisulfona) |
| **Material filro** | Acero inoxidable |

*Dimensiones : Ver Fig. 2*

### Funcionamiento

La función del filtro es la de filtrar partículas que puedan dañar a componentes aguas abajo.
Fabricados en plástico, el filtro es de acero inoxidable.
Disponibles en tres modelos, doble espiga (modelos F-950) espiga-rosca macho (modelo F-960) y rosca hembra en ambos extremos (modelo F-970).

| Modelo | Montaje | Tamiz filtro | Conexión |
|---|---|---|---|
| F-950 | espiga - espiga | **5 -** 5 micras<br>**25 -** 25 micras<br>**43 -** 43 micras<br>**73 -** 73 micras | **B80 -** espiga 2,64mm. ext<br>**B85 -** espiga 4,75mm. ext |
| F-960 | espiga - macho 10-32 UNF | | |
| F-970 | Hembra 10-32 UNF ambos lados | | |

## F-2804 Regulador de caudal fijo

### Características

| | |
|---|---|
| **Presión máxima** | 8,5 bar |
| **Temperatura de trabajo** | De +5ºC a + 48ºC |
| **Filtro** | 5, 25, 43 y 73 micras |
| **Tolerancia de caudal** | ± 4 %. |
| **Material cuerpo** | PSU Gris (Polisulfona) |
| **Material orificio** | PSU (Polisulfona) |
| **Material disco** | Silicona |

*Dimensiones : Ver Fig. 3*

### Funcionamiento

La función del regulador es la de mantener un caudal constante en una dirección, y el máximo caudal en la otra dirección. Se logra mediante un disco que en un sentido abre paso, y en el otro cierra; dicho disco lleva en el centro un orificio restrictor.

| Modelo | Diámetro orificio | | Conexión | Dimensiones |
|---|---|---|---|---|
| F-2804-404 | **041 -** | 0,004" | **B80 -** espiga 2,64mm. ext<br>**B85 -** espiga 4,75mm. ext | 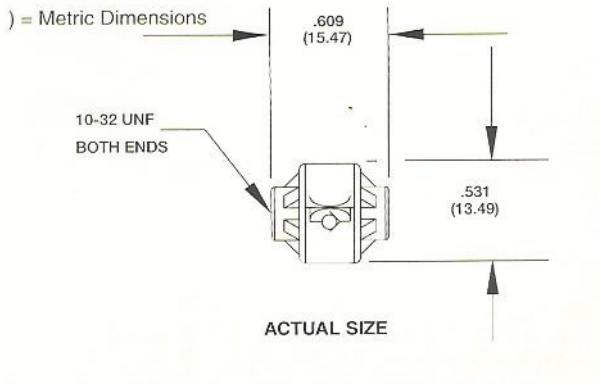 |
| F-2804-404 | **050 -** | 0,005" | | |
| F-2804-404 | **051 -** | 0,006" | | |
| F-2804-404 | **071 -** | 0,007" | | |
| F-2804-404 | **101 -** | 0,010" | | |
| F-2804-404 | **121 -** | 0,012" | | |
| F-2804-404 | **161 -** | 0,016" | | |
| F-2804-404 | **201 -** | 0,020" | | |
| F-2804-404 | **251 -** | 0,025" | | |
| F-2804-404 | **301 -** | 0,030" | | |



Fig. 3

## *F-2804* — *Válvulas antirretorno*

### *Características*

| | |
|---|---|
| **Presión máxima** | 5 bar |
| **Temperatura de trabajo** | De +5ºC a + 48ºC |
| **Filtro recomendado** | 5 micras |
| **Tolerancia de caudal** | ± 4 %. |

*Dimensiones : Ver Fig. 4*

### *Funcionamiento*

La función de la válvula es la de permitir un solo sentido de flujo, mediante un disco. El orificio de paso equivale a 0,04".

| Modelo | Color | Material cuerpo | Material disco | Presión máxima | Conexión |
|---|---|---|---|---|---|
| **F-2804-400** | Símbolo Rojo | Polipropileno | Silicona | 0,7 bar | Espiga lisa 1,6mm. |
| **F-2804-401** | Símbolo Naranja | Polisulfona | Celcon | 0,7 bar | **B80**- espiga 1,6mm.<br>**B85**- espiga 4,75mm<br>**En blanco**- espiga lisa 1,6mm. |
| **F-2804-402** | Símbolo Verde | Polisulfona | Celcon | 0,7 bar | |
| **F-2804-403** | Símbolo Azul | Polisulfona | Silicona | 0,7 bar | |
| **F-2804-404** | Cuerpo negro | Polisulfona | Silicona | 5 bar | **B80**- espiga 1,6mm.<br>**B85**- espiga 4,75mm<br>**En blanco**- espiga lisa 1,6mm. |

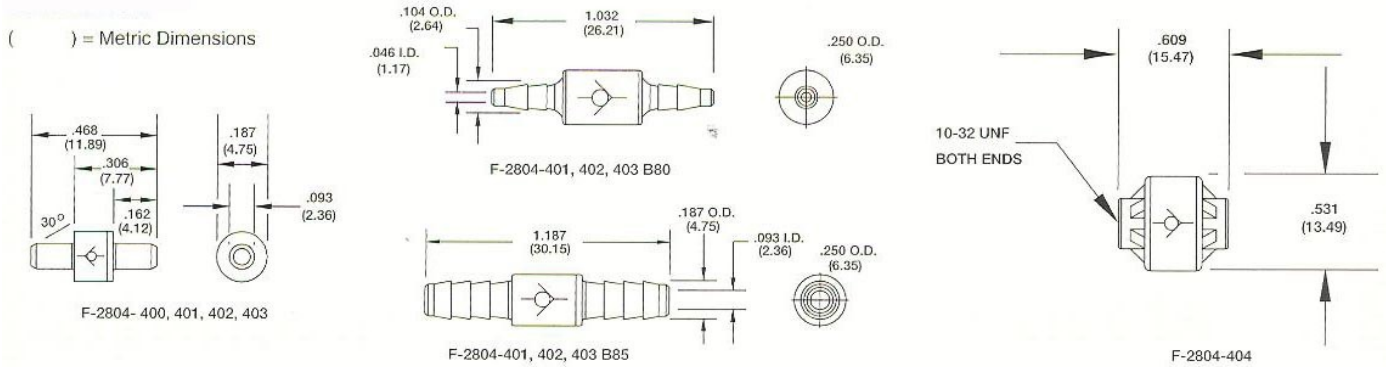


**Fig. 4**

## *F-2822* — *Reguladores de caudal*

### *Características*

| | |
|---|---|
| **Presión máxima** | 0,7 bar |
| **Temperatura de trabajo** | De +5ºC a + 48ºC |
| **Filtro recomendado** | 5 micras |
| **Tolerancia de caudal** | ± 4 %. |
| **Juntas tóricas** | NBR, FPM ò EPDM |

*Dimensiones : Ver Fig. 5*

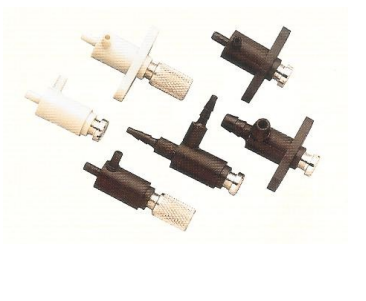

### *Funcionamiento*

La función del regulador es la de regular el caudal de fluído en ambos sentidos. El orificio de paso equivale a 0,025". Las manetas de regulación pueden ser en latón niquelado o inox AISI303.

| Cuerpo | Modelo | Montaje | Conexión | Accesorios |
|---|---|---|---|---|
| Nylon | **F-2822** | **40**- En línea | **B80**- espiga 1,6mm.<br>**B85**- espiga 4,75mm<br>**En blanco**- espiga lisa 1,6mm. | **K**- maneta latón niq.<br>**SS**- aguja inoxidable<br>**KSS**- maneta inoxidable<br>**V**- tórica Viton<br>**E**- tórica EPDM |
| | | **41**- Panel | | |
| Polipropileno | **F-2822** | **50**- En línea | **En blanco**- espiga lisa 1,6mm. | |
| | | **51**- Panel | | |

## *F-2822 (cont.)* *Reguladores de caudal*

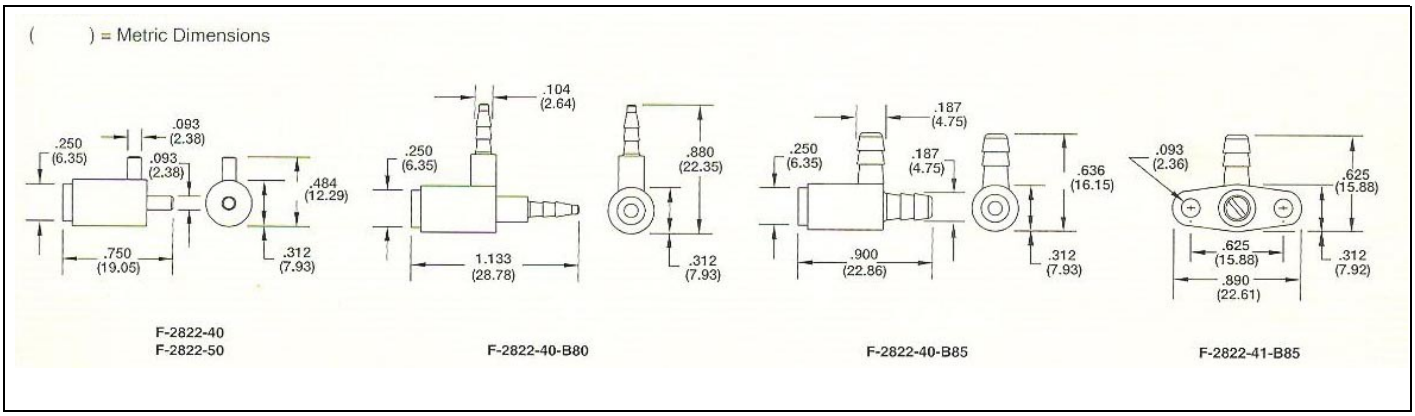


## Curvas de caudal

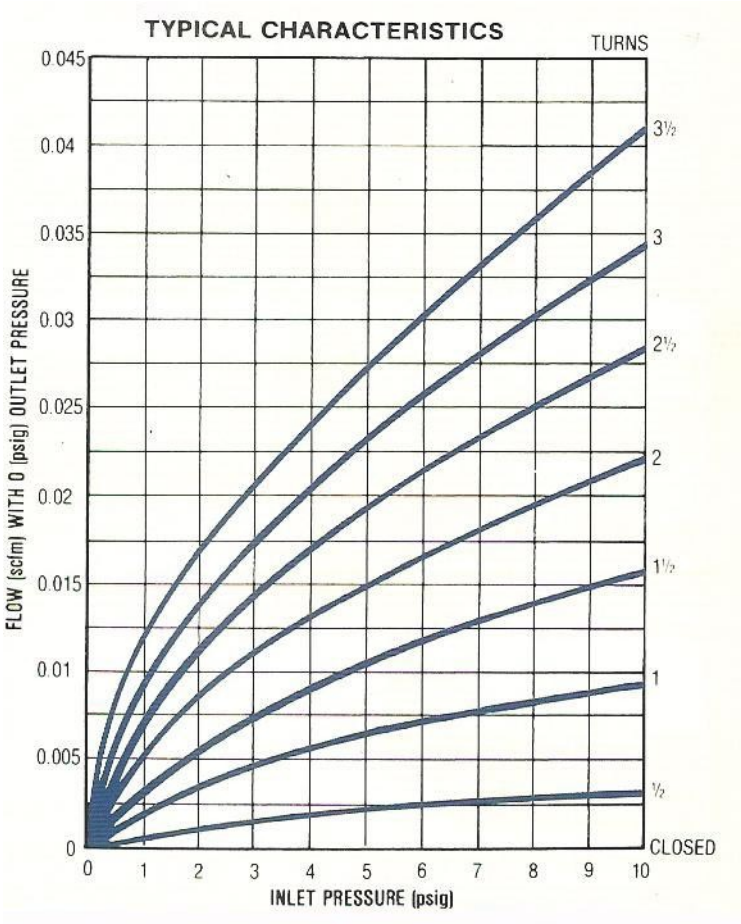


Nota importante : Lasber, S.A. declina cualquier responsabilidad por imprecisiones en la información detallada en este catálogo.